ISOLAREFLEX
scheda tecnica
barra filettata

Parametri meccanici

	Resistenza a Trazione R_m [N/mm^2]	Tensione di Snervamento [N/mm^2]	Allungamento alla rottura [%] A_5	A_{10}	Lo_{80}	Rottura Riduzione sezione resistente Z [%]	
Valore Nominale	**315-400**	**⩾ 195**	**⩾ 30**				

Composizione chimica

	Fusione N°	[%] C	Sl	Mn	P	S	Cr	Ni	Cu
Valore nominale		**0.06-0.12**	**0.3 max**	**0.25-0.50**	**0.035 max**	**0.040 max**			

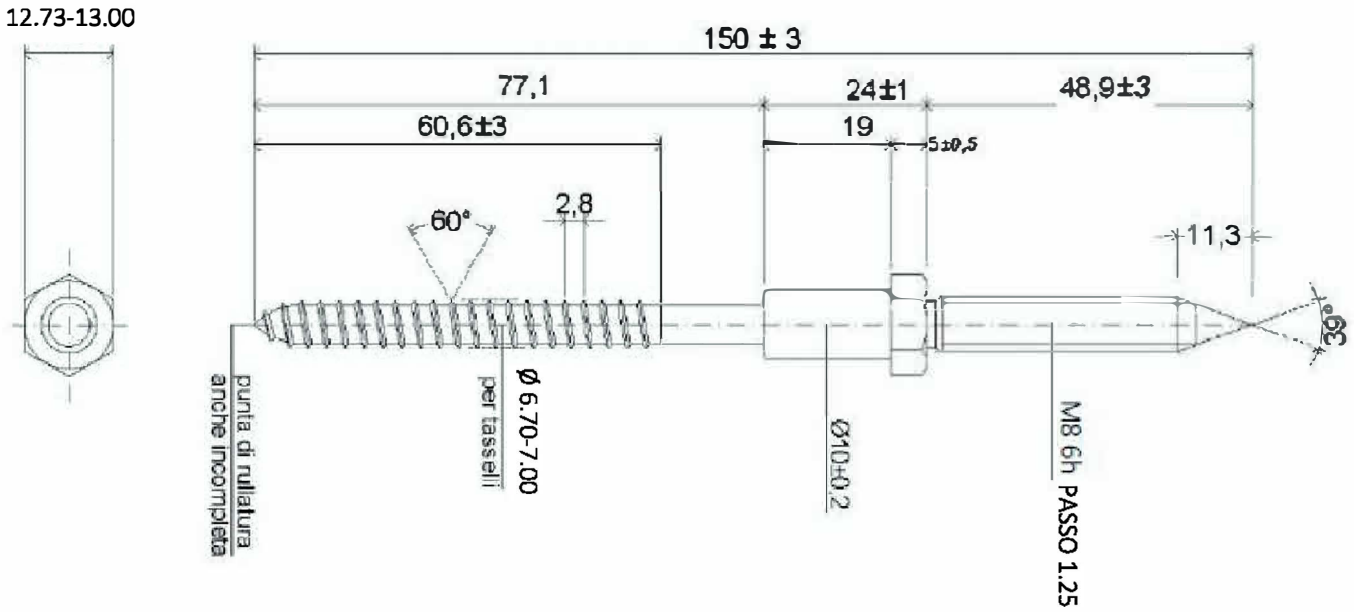

Info **Favima** srl
via San Leonardo, trav. Migliaro,
120 **Salerno**
Tel. +39 **089 2027 583**

isolareflex®

www.isolareflex.it
info@isolareflex.it